1

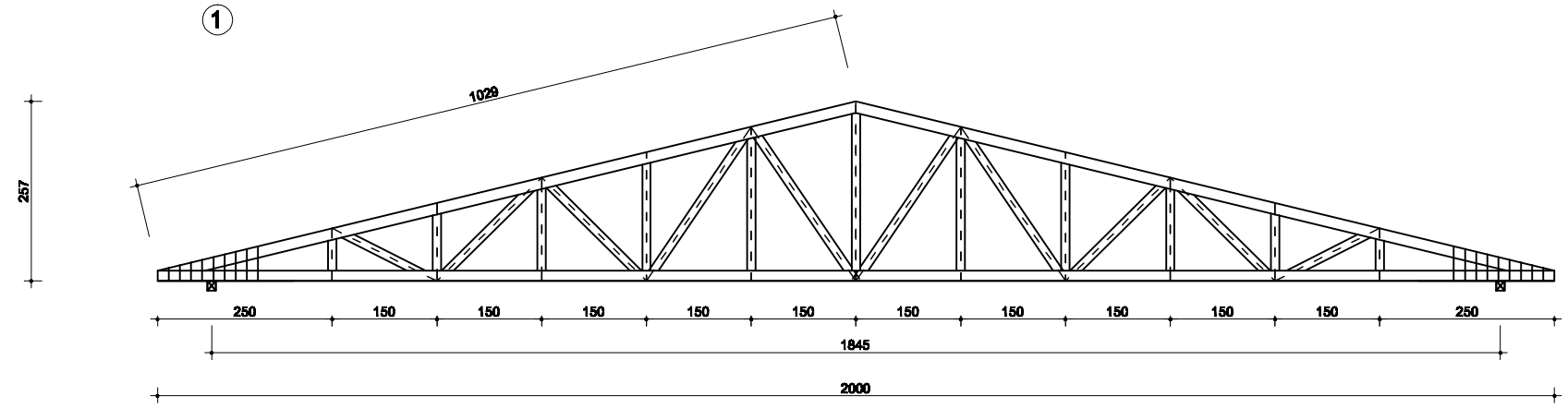

2

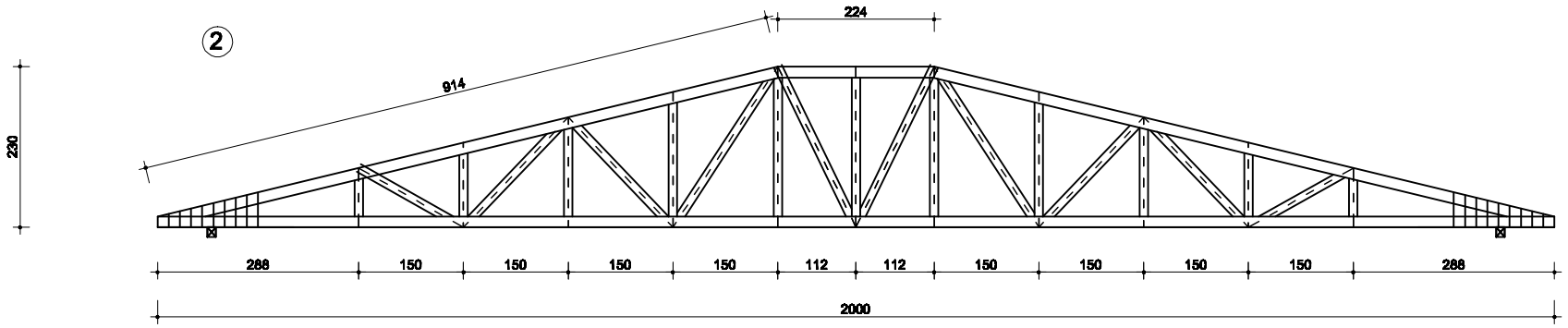

3

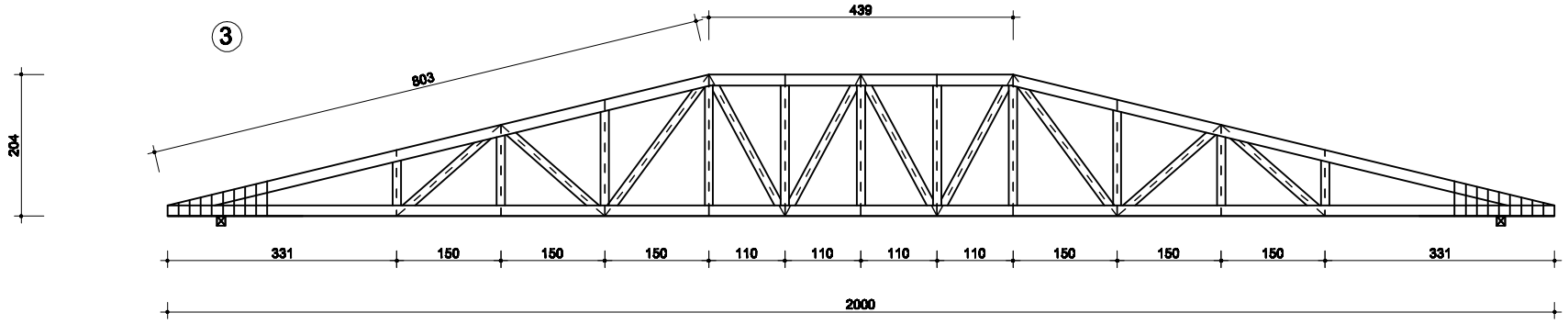

4

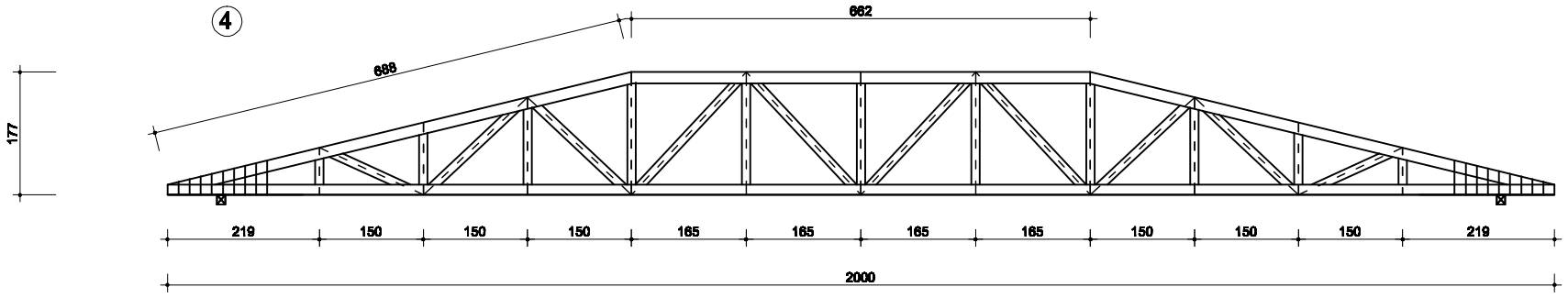

BIURO PROJEKTOWE-LECHPROJEKT
63-100 Śrem/Psarskie, ul. Jaśminowa 1
tel/fax (61)2810044, tel. kom 0602 689188 e-mail: lechprojekt@poznet.pl

NAZWA PROJEKTU: ROZBUDOWA ISTNIEJĄCEJ SZKOŁY

BRANŻA: ARCHITEKTURA I KONSTRUKCJA

INWESTOR: Gmina Śrem, Pl. 20 Października 1

ADRES BUDOWY: Dąbrowa ul. Śremska 2 ,dz. nr 143/5, 63-100 Śrem

ZESPÓŁ PROJEKTOWY:	NR UPR. I PODPIS
kierownik zespołu: Lechosław Kuczyński	304/PW/77 - w specjalność architektury
archit. mgr inż. arch. Anna Kaczmarek - Bujak	51/P/96 - w specjalność architektury bez ogr.
konstr. mgr inż. Krzysztof Antoszewski	96/66/PW - w specjalność konstrukcji bez ogr.
SPRAWDZAJĄCY:	
mgr inż arch. Dariusz Chwieralski	WP-OIA/OKK/UpB/48/2011 - w spec.architektury bez ogr
konstrukcje - mgr inż. Józef Stanger	1/70 - w specjalność konstrukcji

PRZEDMIOT:	DZWIGARY KRATOWE	
Numer rysunku: 8	Data: VI/2015	Skala 1:100