1. PRZEKRÓJ NORMALNY od km 0+285,00 do km 0+850
1:50

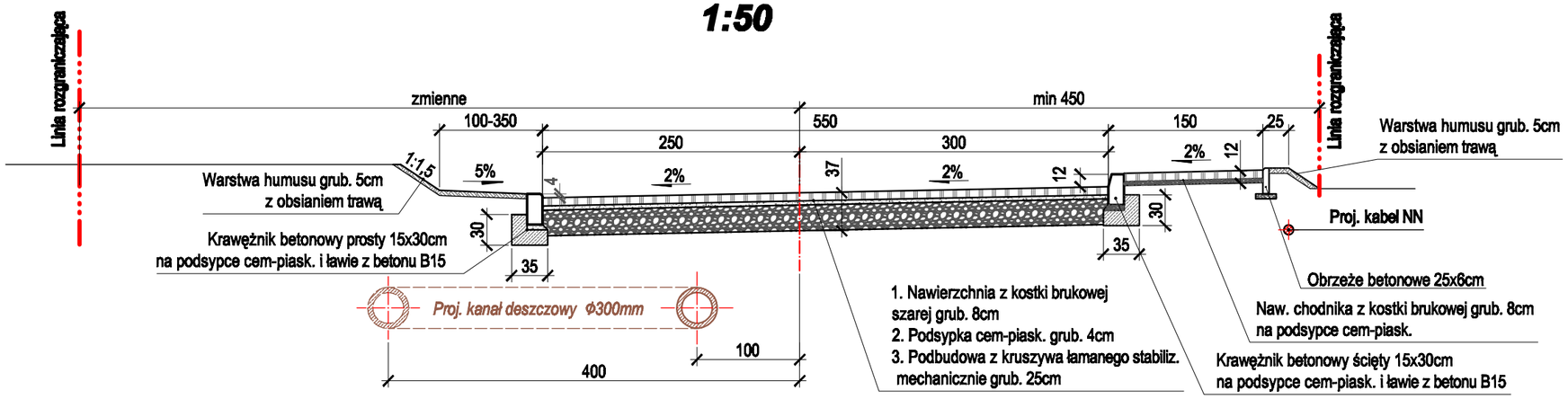

2. SZCZEGÓŁY KONSTRUKCYJNE 1:20

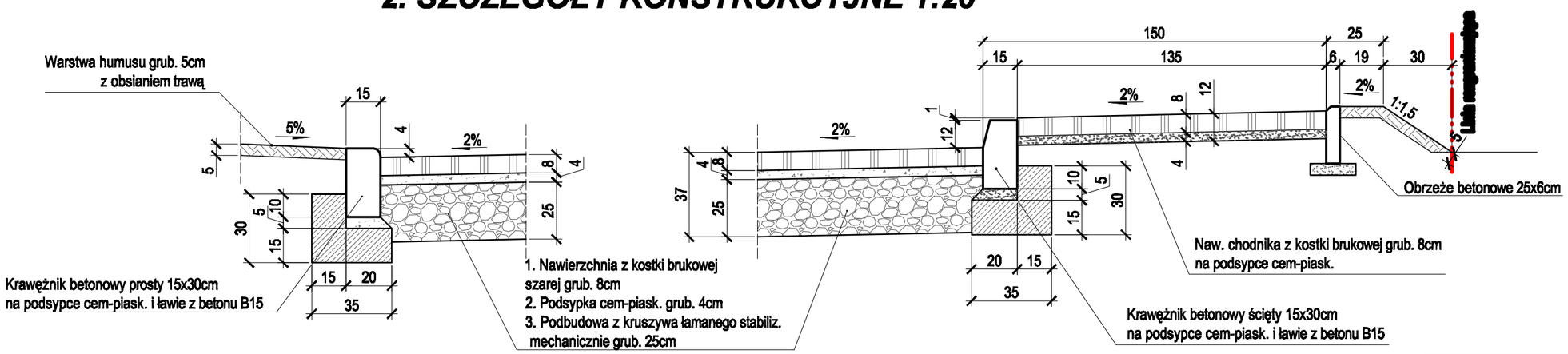

RUCH DROGOWY: KR2
GRUNT PODŁOŻA: G1

3. PRZEKRÓJ PRZEZ WJAZD BRAMOWY 1:20

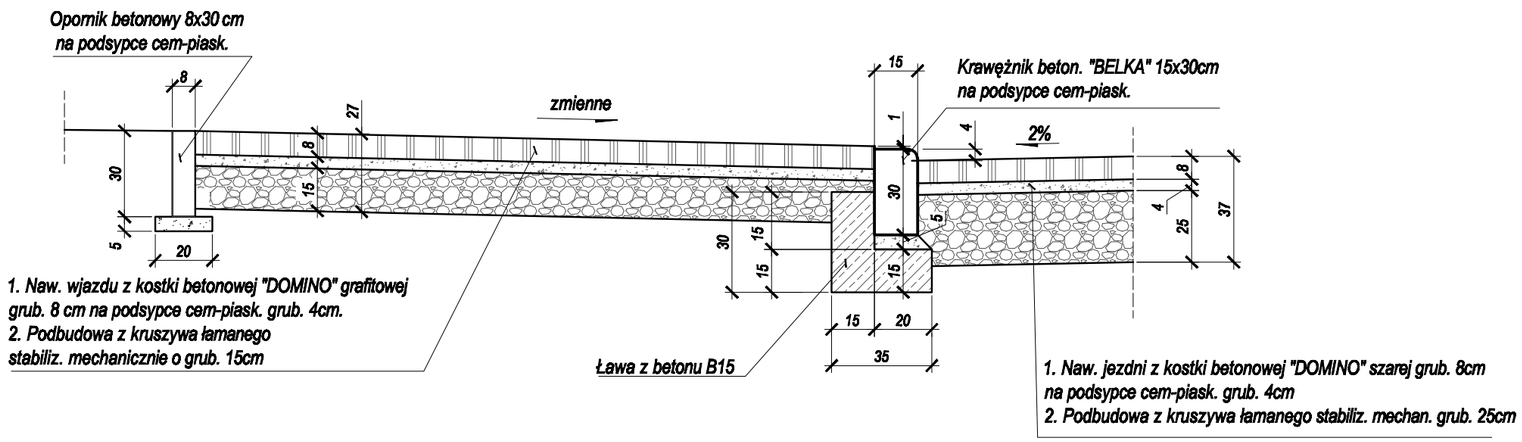

ZPIRD Poznań — Rok założenia 1990	**ZAKŁAD PROJEKTOWANIA i REALIZACJI DRÓG** mgr inż. Zenon Jurga 62-070 Dąbrowa ul. Leśna 26	
STADIUM: **PROJEKT BUDOWLANO-WYKONAWCZY**		INWESTOR: **Gmina ŚREM**
OBIEKT: **ULICA LEŚNA w NOCHOWIE gm. Śrem ETAP 2 - od km 0+285 do km 0+850**		BRANŻA: **PROJEKT DROGOWY**
PRZEDMIOT RYSUNKU: **PRZEKROJE NORMALNE**		SKALA: **1:50**
PROJEKTANT: mgr inż. Zenon Jurga Uprawnienia budowlane do projektowania i kierowania robotami budowlanymi bez ograniczeń w specjalności: drogi Nr ewid. upr.: 165/73 WZDP Poznań	PODPIS:	DATA OPRAC.: **02. 2009**
SPRAWDZAJĄCY: mgr inż. Jacek Holtzer Uprawnienia budowlane do projektowania i kierowania robotami budowlanymi bez ograniczeń w specjalności: drogi Nr ewid. upr.: 133/89 i 40/72 WZDP Poznań	PODPIS:	NR RYS.: **3.**